ПАРОКОНВЕКТОМАТЫ APACH A1
ПЕЧИ КОНВЕКЦИОННЫЕ APACH A3

Руководство по установке

Содержание

1 УКАЗАНИЯ ПО ТЕХНИКЕ БЕЗОПАСНОСТИ 4
2 ТЕХНИЧЕСКАЯ ИНФОРМАЦИЯ 6
Схемы установки ЭЛЕКТРИЧЕСКОЙ ПЕЧИ 8
3 РАЗМЕЩЕНИЕ 11
Печи с подставкой (4-5-6-7-10 противней) 14
Печи с подставкой (13-15 противней) 15
Печи с тележкой (16-20 противней) 16
4 ПОДКЛЮЧЕНИЕ К СЕТИ ЭЛЕКТРОПИТАНИЯ 18
5 ПОДКЛЮЧЕНИЕ К ГАЗОВОЙ СЕТИ 21
6 Слесарно-водопроводные работы 43
Подача воды 43
Вода для автомойки 45
7 Подключение к системе удаления дыма 48
8 АВАРИЙНЫЙ УВЕДОМЛЕНИЯ 50

Компания не несет ответственности за любые опечатки или ошибки транскрибирования, а также вправе вносить изменения в текст на свое усмотрение и без предварительного уведомления. Запрещается частичное воспроизведение документа без предварительного согласия производителя. Указанные размеры приводятся только для справки и не являются обязательными. Оригинал документа составлен на итальянском языке: Производитель не несет ответственности за любые ошибки при переводе или печати.

В настоящем руководстве приводится вся информация, которая необходима для правильной установки печи.
Рекомендуется тщательно ознакомиться с настоящим руководством и хранить его в надежном месте для возможного прочтения в будущем.

1 УКАЗАНИЯ ПО ТЕХНИКЕ БЕЗОПАСНОСТИ

Несоблюдение настоящих указаний может стать причиной ущерба или фатальных повреждений, а также поводом для аннулирования гарантии и освобождения производителя от любой ответственности. Рекомендуется внимательно прочесть настоящее руководство перед установкой печи и хранить его надлежащим образом в надежном месте для возможного прочтения в будущем. В том случае, если какая-либо часть настоящего руководства будет непонятна, следует обратиться к производителю.

– **Все операции по установке и внеплановому обслуживанию должны выполняться исключительно квалифицированными техниками, которые авторизованы производителем, в полном соответствии с действующим законодательством страны эксплуатации, а также с соблюдением норм в отношении систем и техники безопасности.**

– Все операции по установке и обслуживанию, включая плановое и внеплановое обслуживание, должны выполняться в надлежащем физическом и умственном состоянии и с использованием средств индивидуальной защиты (перчаток, очков и т.д.)

– Перед установкой печи убедиться, что системы соответствуют стандартам страны эксплуатации и техническим характеристикам, которые указаны на паспортной табличке изделия.

– Перед проведением любых работ по установке или обслуживанию отключить печь от электросети и газоснабжения (если применимо).

– Внесение любых изменений, исправлений или модификаций, на которые не имеется явного разрешения и которые противоречат указаниям настоящего руководства, аннулирует гарантию.

– Несоблюдение указаний настоящего руководства при установке или обслуживании может привести к возникновению ущерба, травмам или фатальному исходу.

– Лица, не занятые в процессе сборки или в осуществлении иных операций с печью, не должны находиться поблизости или занимать пространство рядом с местом проведения установки.

– Убедиться, что пространство вокруг задней стенки и нижней части изделия освобождено от летучих материалов, веществ, продуктов, которые могут быть затянуты в камеру сгорания и вызвать неисправность и (или) поломку.

– На паспортной табличке приведена основная техническая информация, которая является наиболее важной при проведении любых работ по обслуживанию или ремонту: запрещается снимать, повреждать или изменять табличку.

– С учетом потенциальной опасности упаковочных материалов их следует хранить вдали от детей и животных, а также надлежащим образом утилизировать в соответствии с местными требованиями.

– Убедиться, что устройство можно легко перемещать при необходимости без разрушения имеющейся каменной кладки.

Указания дополнительно к приведенным выше применимы только к некоторым типам печей (газовые)

Только для газовых печей

- Печь следует устанавливать в помещениях, которые соответствуют нормам и требованиям действующего законодательства, с достаточной вентиляцией и непрерывным притоком воздуха извне. Это гарантирует правильное сгорание и позволяет предотвратить образования летучих веществ, которые вредны здоровью и могут вызвать удушье.
- Установка осуществляется с соблюдением соответствующих требований техники безопасности в стране эксплуатации и требований газовой компаний.
- Перед установкой убедиться, что тип подведенного газа соответствует параметрам на паспортной табличке, газовые трубы имеют соответствующий диаметр, а давление в соединительной трубе равняется давлению на входе газовой сети (макс. 60 – более высокое давления является недопустимым).
- Компоненты, которые не входят в комплект поставки производителя (например, соединительная труба), должны соответствовать действующим нормам в стране эксплуатации.
- После подключения к системе газоснабжения убедиться в отсутствии утечек газа во всех компонентах с использованием (предпочтительно) некоррозионной пены. Не использовать открытое пламя!
- При пуске устройства в эксплуатацию провести проверку отработанных газов горелки, пара и горячего воздуха (CO, CO_2) с фиксированием замеренных значений на печи. Настройки горелки должны проверяться и регулироваться специалистом-техником таким образом, чтобы показатель нерастворенного CO не превышал 1000 частей на миллион.
- При обнаружении запаха газа:
- немедленно перекрыть подачу газа;
- немедленно проветрить помещение;
- не касаться никаких электрических выключателей и не вызывать появления искр или пламени;
- с помощью расположенного вне помещения телефона вызвать газовую службу.

Объяснение значков, используемых в руководстве

Опасно! Ситуация представляет прямую опасность или может стать причиной травм или смерти.

Дополнительная информация для лучшего понимания

Примечания и советы по готовке

Отсылка к подробным объяснениям в другой главе

2 ТЕХНИЧЕСКАЯ ИНФОРМАЦИЯ

Линейка A1 (кулинария)
4- 6-7-10 противней: печи с подставкой
15 противней: печи с заниженной подставкой
20 противней: напольные печи с тележкой

Линейка A3
(кондитерские изделия)
5- 7-10 противней: печи с подставкой
13 противней: печи с заниженной подставкой
16 противней: напольные печи с тележкой

Пример печи с подставкой

Пример печи с заниженной относительно стандарта подставкой

Пример напольной печи со стандартной тележкой

Таблица с техническими характеристиками газового устройства

	Модель	GN	ZQn (кВт)	ZQn (м3/ч) G20	ΣQn (м3/ч) G30	Тип	В/ Ф / Гц	кВт/ макс	А макс	PIN	Габаритные размеры			Вес	
											Д	Ш	В	Нетто	Брутто
GN1/1	A1/6HD ГАЗ	6	13,5	1,429	1,065	A1	230В 1N - 50	0,28	1,2	51CL3967	750	680	630	88	98
	A1/10HD ГАЗ	10	20	2,116	1,577	A1	230В 1N - 50	0,44	1,9	51CL3966	750	680	910	118	130
	A1/15HD ГАЗ	15	27	2,857	2,129	A1	230В 1N - 50	0,79	3,4	51CP4483	860	785	1610	188	200
	A1/20HD ГАЗ	12	35	3,704	2,760	A1	230В 1N - 50	0,98	4,2	51CP4483	860	785	1610	258	270
GN 2/1	A1/207HD ГАЗ	7	25	2,646	1,972	A1	230В 1N - 50	0,70	2,9	51CP4483	860	1150	830	190	200
	A1/210HD ГАЗ	10	32	3,386	2,524	A1	230В 1N - 50	1,20	5,2	51CP4483	860	1150	1070	218	230
	A1/220HD ГАЗ	20	64			A1	230В 1N - 50	2,20	9,4	51CP4483	860	1175	1610	342	357
400x600	A3/5HD ГАЗ	5	10	1,058	0,789	A1	230В 1N - 50	0,28	1,2	51CL3967	860	760	670	100,0	110,0
	A3/7HD ГАЗ	7	13,5	1,429	1,065	A1	230В 1N - 50	0,44	1,9	51CL3967	860	760	830	118,0	130,0
	A3/10HD ГАЗ	10	20	2,116	1,577	A1	230В 1N - 50	0,60	2,6	51CL3966	860	760	1070	148,0	160,0
	A3/13HD ГАЗ	13	27	2,857	2,129	A1	230В 1N - 50	0,79	3,4	51CP4483	860	785	1610	258	270
	A3/16HD ГАЗ	16	35	3,704	2,760	A1	230В 1N - 50	0,98	4,2	51CP4483	860	785	1610	190	200

Таблица с техническими характеристиками электрического устройства

	Модель	GN	Мощность	В / Ф/ Гц	кВт/макс	А макс	Габаритные размеры			Вес	
							Д	Ш	В	Нетто	Брутто
GN1/1	A1/4LD	4	3,2 кВт	230В 1N - 50	3,5	15,2	750	680	490	68	78
	A1/4HD-E	4	6 кВт	400В 3N - 50	6,4	9,2	750	680	490	68	78
	A1/6LD	6	6 кВт	400В 3N - 50	6,4	9,2	750	680	630	78	88
	A1/6HD-E	6	9 кВт	400В 3N - 50	9,4	13,6	750	680	630	78	88
	A1/10LD	10	12 кВт	400В 3N - 50	12,6	18,6	750	680	910	108	120
	A1/10HD-E	10	18 кВт	400В 3N - 50	18,6	26,8	750	680	910	108	120
	A1/15LD	15	18 кВт	400В 3N - 50	18,8	30,4	860	785	1610	178	190
	A1/15HD-E	15	27 кВт	400В 3N - 50	27,8	42,4	860	785	1610	178	190
	A1/20LD	20	24 кВт	400В 3N - 50	25	38,0	860	785	1610	246	258
	A1/20HD-E	20	36 кВт	400В 3N - 50	37	55,7	860	785	1610	246	258
GN 2/1	A1/207HD-E	7	18 кВт	400В 3N - 50	18,6	26,8	860	1150	830	180	190
	A1/210HD-E	10	27 кВт	400В 3N - 50	27,9	42,3	860	1150	1070	208	220
	A1/220HD-E	20	54 кВт	400В 3N - 50	55,4	84,0	860	1175	1610	330	345
400 x 600	A3/5HD-E	5	7,5 кВт	400В 3N - 50	7,9	11,4	860	760	670	90	100
	A3/7HD-E	7	11 кВт	400В 3N - 50	11,6	25,0	860	760	830	110	120
	A3/10HD-E	10	16,5 кВт	400В 3N - 50	17,3	25,0	860	760	1070	135	150
	A3/13HD-E	13	22,5 кВт	400В 3N - 50	23,3	33,8	860	785	1601	178	190
	A3/16HD-E	16	30 кВт	400В 3N - 50	31	45,0	860	785	1610	246	258

Схемы установки ЭЛЕКТРИЧЕСКОЙ ПЕЧИ

Обозначения

A Электрические соединения
A1 Электрические соединения для автомойки
B Подвод воды (для пара) 3/4"
B1 Подвод воды для автомойки
C Слив воды d 32 мм (необходимо установить сифон)
X Кнопки восстановления рабочего режима
H Переключатель заземления
Y Отверстие для выпуска пара

Электрические печи GN 1/1

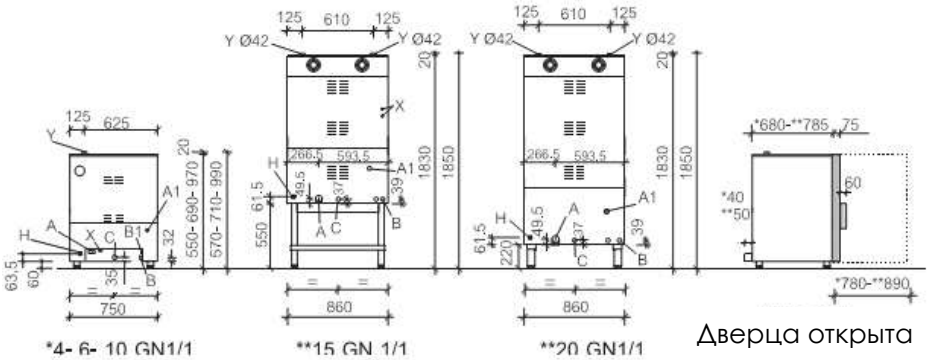

Электрические печи GN 2/1

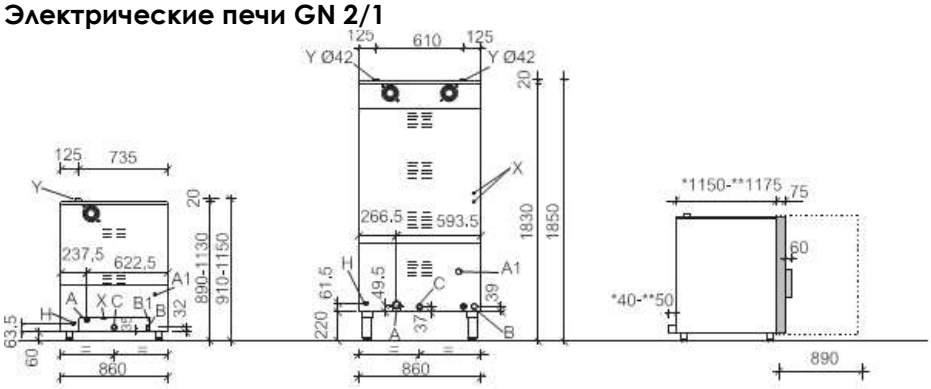

Электрические печи для кондитерских изделий 400X600

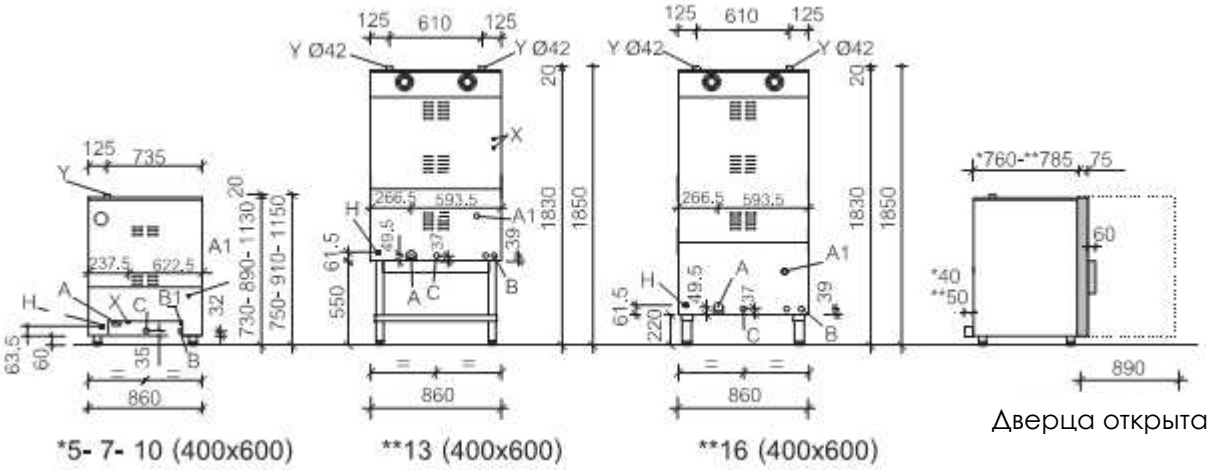

Обозначения

A Электрические соединения
A1 Электрические соединения для автомойки
B Подвод воды (для пара) 3/4"
B1 Подвод воды для автомойки
C Слив воды d 32 мм (необходимо установить сифон)
E Газовое соединение (1/2")
X Кнопки восстановления рабочего режима
H Переключатель заземления
Y Отверстие для выпуска пара
W Отверстие для выпуска газов

Газовые печи GN 1/1

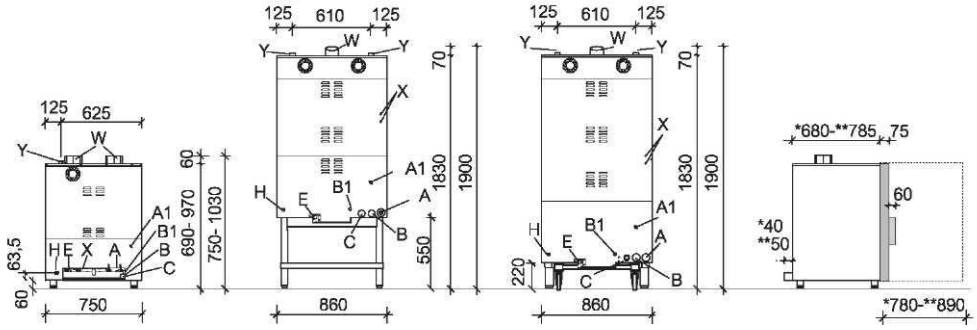

***6- 10 GN1/1** ****15 GN 1/1** ****20 GN 1/1** *Дверца открыта*

Газовые печи GN 2/1

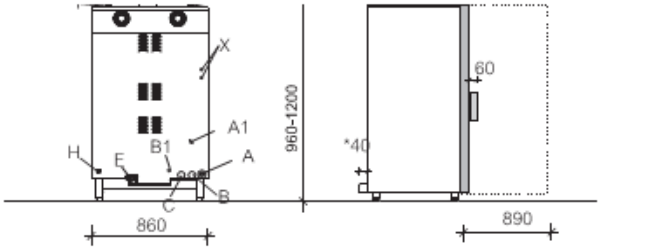

7-10 GN2/1 *Дверца открыта*

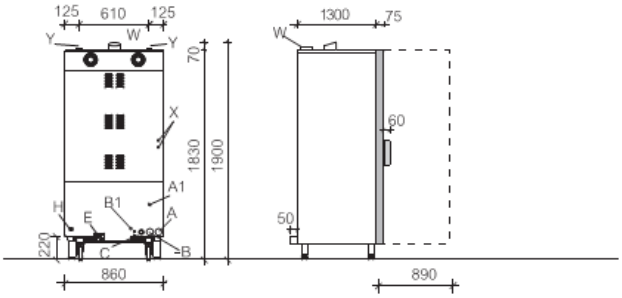

20 GN2/1 *Дверца открыта*

Газовые печи для кондитерских изделий 400X600

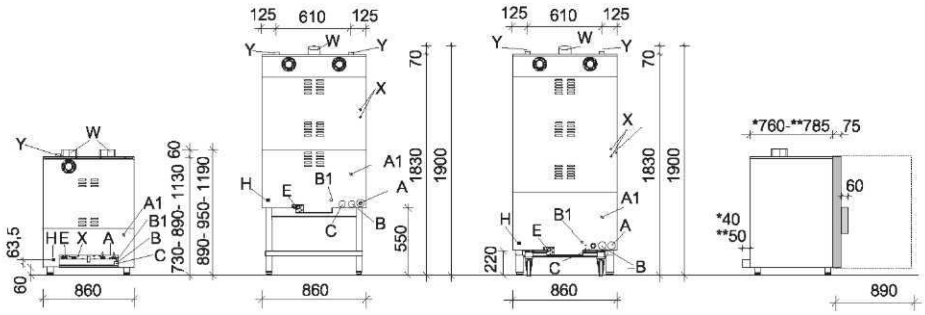

***5-7- 10 (400x600)** ****13 (400x600)** ****16 (400x600)** *Дверца открыта*

3 РАЗМЕЩЕНИЕ

Перед установкой печи следует внимательно прочесть главу "УКАЗАНИЯ ПО ТЕХНИКЕ БЕЗОПАСНОСТИ" на стр. 4.

Все операции по установке и внеплановому обслуживанию должны выполняться исключительно квалифицированными техниками, которые авторизованы производителем, в полном соответствии с действующим законодательством страны эксплуатации, а также с соблюдением норм в отношении систем и техники безопасности. В настоящем руководство приводятся указания по установке печей с опорой и тележкой: если иное не оговорено, указания применимы к обеим моделям.

Проверка при приемке

Проверить упаковку на наличие визуально определяемых повреждений. При обнаружении повреждений незамедлительно связаться с дилером и НЕ приступать к установке устройства.

Снятие упаковки с печи

Распаковать печь и убедиться, что она не пострадала во время транспортировки, и все необходимые для установки и эксплуатации компоненты входят в комплект поставки **(рис. 2)**.

a) Печи на 13/15 противней поставляются с заниженной подставкой, печи на 16/20 противней поставляются с тележкой
b) труба для подачи воды с прокладками
c) наклейка с предупреждением об опасности ожогов
d) руководство по установке, эксплуатации и техническому обслуживанию
e) полки и противни размером под конкретную печь

При отсутствии компонентов или наличии брака:

– списать данные печи с паспортной таблички (рис. 1);
– по возможности подготовить фотографические документы с указанием повреждений;
– в кратчайшие сроки уведомить перевозчика/производителя.

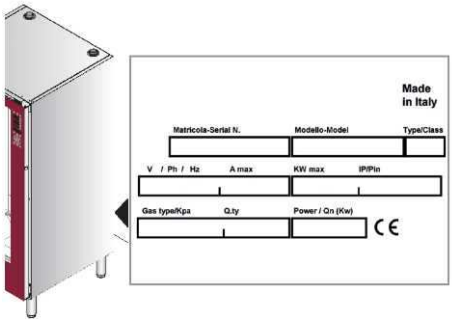

Рис. 1 Место нахождения таблички с серийным номером

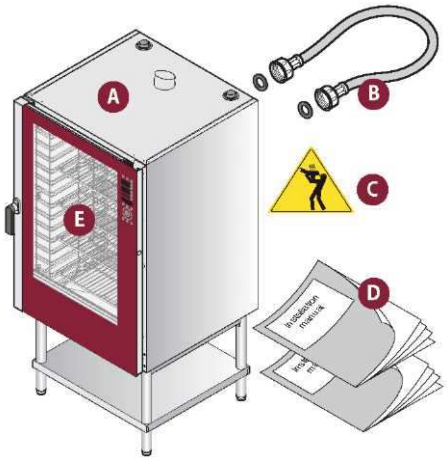

Рис. 2 содержимое упаковки

Хранить родную упаковку до завершения установки и проверки правильности работы печи.

Транспортировка в помещение для установки

Переместить печь в помещение, где ее планируется установить, при помощи вилочного погрузчика с использованием защитных средств (ботинки, перчатки и т.д.): для правильной транспортировки захват погрузчика следует подводить справа или слева, НО не спереди и не сзади **(рис. 3)**.

Устройство нельзя толкать, тянуть или переворачивать! Лица, не занятые в процессе транспортировки печи, не должны находиться поблизости или занимать пространство рядом с местом проведения работ.

Особенности помещения установки

Помещение должно:

- обладать хорошей вентиляцией и не подвергаться воздействию осадков;
- иметь ровный пол без выступов, который выдержит вес печи с полной загрузкой (см. «**Таблица с техническими характеристиками электрического устройства**» на стр. **9)**;
- поддерживать температуру от +5° до +30°C;
- поддерживать влажность около 70%.
- соответствовать требованиям к организации рабочего пространства и системам безопасности согласно законодательству страны установки;
- быть предназначено для приготовления продуктов питания.

Установить печь **(рис. 4)**:

- под вытяжным зонтом достаточной мощности;
- таким образом, чтобы иметь удобный доступ для подключения водоснабжения и электроснабжения;
- оставив не менее **15 см** свободного пространства с каждой стороны печи;
- на расстоянии **50 см** от боковых и **70 см** от задних поверхностей горячих устройств (например, печей, плит и т.д.).

Рис. 3 правильная транспортировка

Рис. 4 правильное размещение

При выборе помещения для установки следует учесть, что необходимо обеспечить возможность быстрого и удобного перемещения печи для внепланового обслуживания: следует принять меры к тому, чтобы элементы каменной кладки (стены, зауженные дверные проемы, перегородки и т.д.) не мешали передвижению.

Печь не следует устанавливать в нишах.

Не помещать печь вблизи горючих материалов или контейнеров (перегородок, газовых баллонов и т.д.) во избежание опасности возгорания.

Настоятельно рекомендуется обшить стены негорючим материалом.

Из соображений безопасности последний противень не следует помещать на высоте более 160 см. При необходимости поместить обязательную наклейку с предупреждением об опасности ожогов на указанной высоте **(рис. 5)**.

Подготовка к установке

Снять защитную пленку с печи без использования абразивных/химически активных веществ или металлических предметов (например, скребка) **(рис. 6)**.

Остатки клея следует протереть мягкой тканью, смоченной в моющем средстве на нефтяной основе, которое подходит для поверхностей из нержавеющей стали и не является химически активным или абразивным.

Рис. 5 размещение наклейки с предупреждением об опасности ожогов

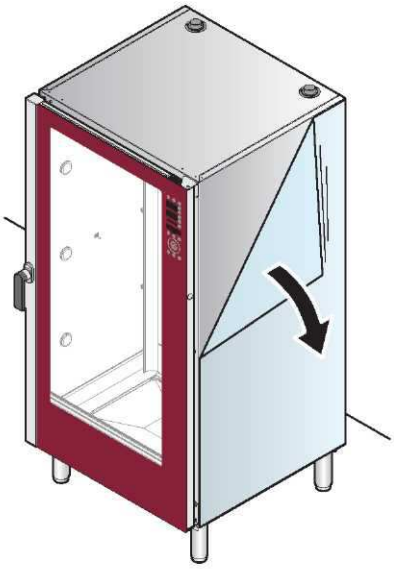

Рис. 6 удаление пленки

Размещение

Печи с подставкой (4-5-6-7-10 противней)

Печи с подставкой можно размещать:

- **(рис. 7A)** над другими подходящими устройствами*, например, над печью, обычным шкафом и т.д. (*при наличии сомнений запросить сведения у производителя/дилера). Допускается штабелирование не более двух устройств.
- над рабочей поверхностью пользователя: последняя должна быть идеально ровной, устойчивой и выдерживать вес печи с полной загрузкой. Поверхность должна быть огнеупорной и выдерживать высокие температуры.

Не помещать устройство на полу.

Печь должна стоять идеально ровно: для соблюдения этого условия использовать регулировочные ножки.

Убедиться, что пространство вокруг задней стенки и нижней части изделия освобождено от летучих материалов, веществ, продуктов, которые могут быть затянуты в камеру сгорания и вызвать неисправность и (или) поломку.

У производителя и (или) дилера имеются подставки, которые можно поместить под устройство для достижения нужной высоты над полом.

При штабелировании двух печей использовать комплект приспособлений для штабелирования от производителя или дилера.

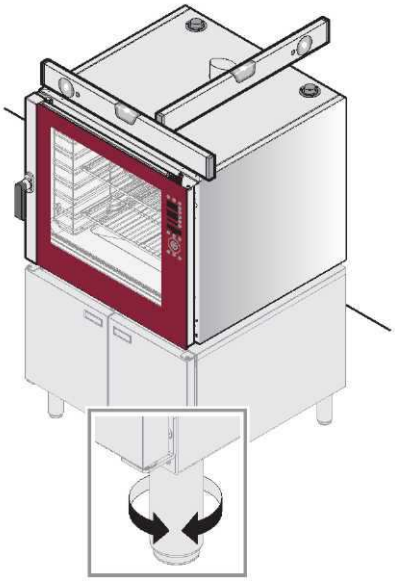

Рис. 7A печь, установленная на другом устройстве

Рис. 7B аксессуары для использования в качестве подставки для печей

Печи с подставкой (13-15 противней)
(рис. 8) печи на 13-15 противней уже прикреплены к подставке: подставку отсоединять или менять запрещается.

Не помещать устройство на полу.

Печь должна стоять идеально ровно: для соблюдения этого условия использовать регулировочные ножки подставки.

Рис. 8 печи на 13/15 противней со стандартной подставкой

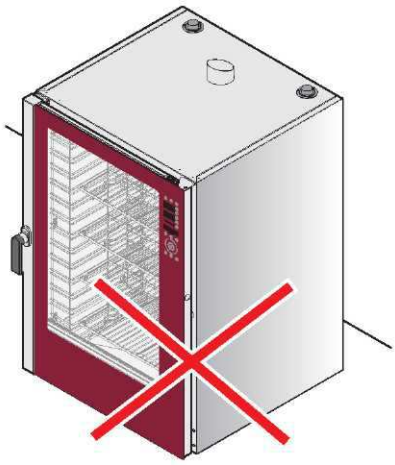

Рис. 9 неправильное размещение

Печи с тележкой (16-20 противней)

Печи этого типа следует ставить ТОЛЬКО на полу. Запрещается ставить на другие подставки или устройства или под ними. Не заменять поставляемые производителем ножки на другие опоры, ножки, подставки или колесики.

Убедиться, что пол идеально ровный и не имеет выступов. Максимально допустимый уклон пола составляет 2°.

Убедиться, что печь установлена идеально ровно, в противном случае выровнять ее при помощи ножек **(рис. 10).**

После выравнивания убедиться, что тележка свободно входит в пекарную камеру, а дверца полностью закрывается.

Рис. 10 выравнивание печи с тележкой

4 ПОДКЛЮЧЕНИЕ К СЕТИ ЭЛЕКТРОПИТАНИЯ

УКАЗАНИЯ ПО ТЕХНИКЕ БЕЗОПАСНОСТИ

Подключение должен производить только квалифицированный специалист, авторизованный производителем.

Перед осуществлением подключения к электросети внимательно прочесть указания по технике безопасности на первых страницах настоящего руководства, а также сравнить данные сети с параметрами печи на паспортной табличке.

Подключение к электросети следует производить в соответствии с положениями действующего законодательства в стране установки и с привлечением квалифицированного персонала, авторизованного производителем. Несоблюдение настоящих указаний может стать причиной ущерба или фатальных повреждений, а также поводом для аннулирования гарантии и освобождения производителя от любой ответственности.

Напряжение в сети при работе печи не должно отклоняться от номинального значения более чем на ±10%

Убедиться в правильности подключения фаз устройства и сети питания. Если устройство не включается надлежащим образом, поменять местами соединения в розетке питания

При наличии нескольких устройств в одном помещении следует установить систему уравнивания потенциалов с использованием специальной клеммной коробки со значком . Клеммная коробка позволяет соединять провода с желтой/зеленой изоляцией сечением от 2,5 до 10 мм2. Эффективность системы уравнивания потенциалов необходимо проверить в соответствии с действующими нормами.

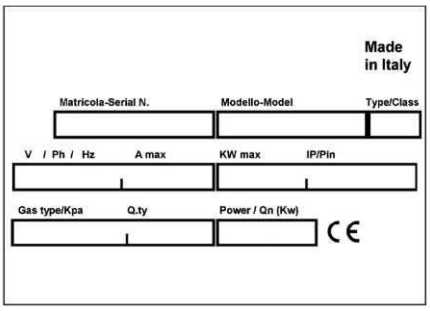

Рис. 11 паспортная табличка с серийным номером

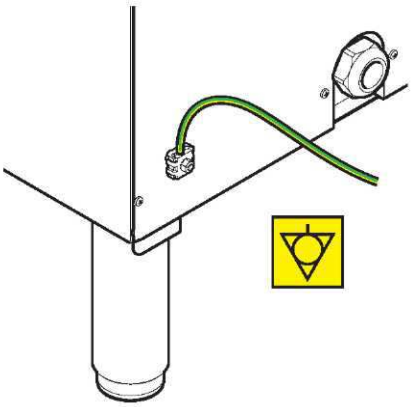

Рис. 12 соединение с уравниванием потенциалов

Подключение к электросети атмосферой печи

1. Отвинтить винты, которыми крепится нижняя крышка печи, чтобы получить доступ к клеммной колодке.
2. Ослабить кабельное уплотнение, чтобы продеть через него провод Сечение и тип провода должны соответствовать указанным на электрической схеме. Использование другого провода может привести к повреждению печи и даже стать причиной серьезной травмы оператора.
3. Присоединить провода к клеммной колодке, как показано на электрической схеме, которая входит в комплект поставки печи. Желто-зеленый провод заземления должен быть длиннее остальных как минимум на 3 см.
4. После выполнения соединения закрыть нижнюю крышку печи и закрепить провод, завинтив кабельное уплотнение. Прикрепить штепсель с правильными характеристиками или подключить напрямую к распределительному щиту.

Печь должна быть снабжена удобно расположенным и быстро доступным выключателем, установленным до места подачи питания на печь в соответствии с действующими нормами в стране установки печи. Выключатель должен иметь систему разъединения всех полюсов, которая гарантирует полное прерывание подачи электроэнергии напряжением категории III. В обязательном порядке следует предусмотреть надлежащее заземление, при этом провод заземления не должен ни при каких условиях прерываться защитным выключателем.

Электрические схемы входят в состав документации, которая идет в комплекте с печью.

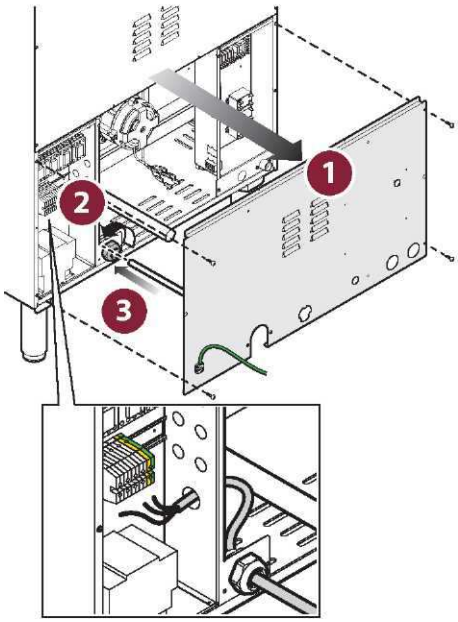

Рис. 13 подключение к клеммной колодке

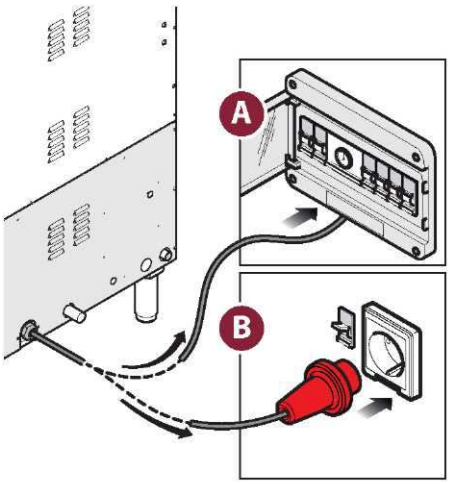

Рис. 14 Подсоединение штепселя или подключение к распределительному щиту

5 ПОДКЛЮЧЕНИЕ К ГАЗОВОЙ СЕТИ

УКАЗАНИЯ ПО ТЕХНИКЕ БЕЗОПАСНОСТИ

Подключение должен производить только квалифицированный специалист, авторизованный производителем.

Перед осуществлением подключения к газовой сети внимательно прочесть указания по технике безопасности на первых страницах настоящего руководства, а также сравнить данные сети с параметрами печи на паспортной табличке.

Необходимо в обязательном порядке установить запорный газовый кран (соответствующий местным нормам) между газопроводом и печью.

Подключение

Печь настроена, подготовлена и испытана на заводе для работы с метаном категории G20 или LPG G30/31.
Данные о давлении приводятся в таблице ниже.

Таблица давлений истечения газа из вентиля

ГАЗ	Pmax макс. давление	Pmin мин. давление
G20 20 мбар	25 мбар	17 мбар
G30 30 мбар	35 мбар	25 мбар
G31 37 мбар	45 мбар	25 мбар

Перед установкой убедиться, что тип подведенного газа соответствует параметрам на паспортной табличке, а газовая труба имеет указанный диаметр (1/2").
Соединить штуцер сзади печи с газовой трубой диаметром 1/2" с внутренней резьбой (не входит в комплект поставки), **которая соответствует действующим нормам в стране эксплуатации.**

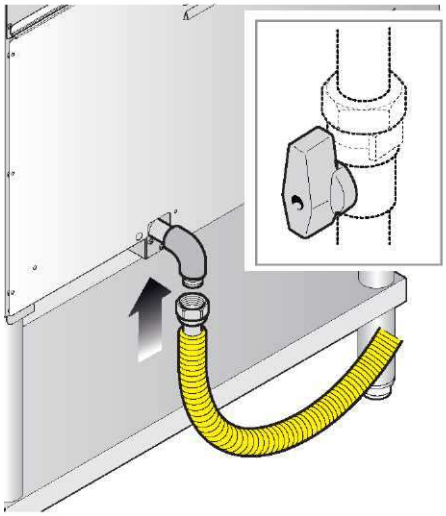

Рис. 15 подключение газовой плиты с подставкой с установкой запорного газового крана

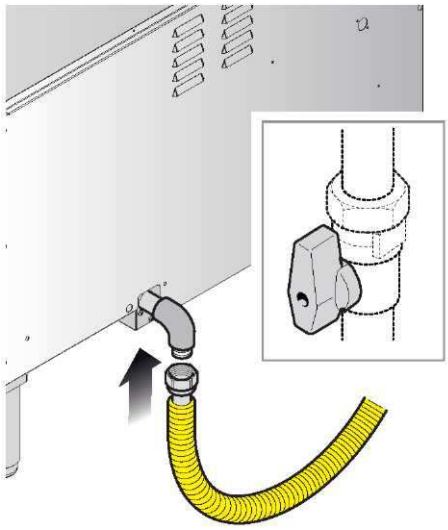

Рис. 16 подключение напольной газовой плиты с установкой запорного газового крана

Убедиться, что газовый шланг проложен вдали от горячих поверхностей и не подвергается растягиванию, перекручиванию или сдавливанию.

Использование печи на большой высоте требует особой настройки специалистами сервисного центра, авторизованного производителем.

Проверка после подключения

После подключения газа провести проверку и поставить значок “√” напротив каждой позиции

- Проверить герметичность соединения компонентов при помощи некоррозионной пены. Появление пузырей свидетельствует о неправильности соединения.
  Не использовать открытое пламя!

- Проверить номинальное давление в системе газоснабжения (на входе к газовому крану) при помощи жидкостного манометра (например, электронного манометра). Если замеренные показатели давления выходят за рамки минимального или максимального допустимого значения, обратиться в местную газовую службу.

- Проверить давление на выходе газового крана при помощи цифрового манометра.

- Проверить показатели CO - CO_2 в отработанных газах и зафиксировать полученные значения. Настройки горелки должны проверяться и регулироваться специалистом-техником таким образом, чтобы показатель нерастворенного CO не превышал 1000 частей на миллион.

Если проверки успешно пройдены, включить подачу газа и включить печь, а также проверить через вентиляционные отверстия правильность включения и работы горелки. Пламя должно быть ярким и слегка голубоватым (за исключением моделей A3/13-16, A1/15-20). Проинструктировать оператора в отношении правильной и безопасной эксплуатации газового оборудования с отсылкой к настоящему руководству.

Перезагрузка печи

При слишком высокой температуре печи T° срабатывает предохранительный термостат.

В случае повторного срабатывания отключить печь от электропитания, газо- и водоснабжения и обратиться в сервисный центр.
В зависимости от типа машины может быть установлено следующее оборудование:
1 термостат (до 10 противней);
2 термостата (15/20 противней)
Термостаты установлены сзади печи; в модели с АТМОСФЕРНОЙ горелкой они находятся в нижней части технической ниши (**рис. 17A**),в модели с ПРЕДВАРИТЕЛЬНЫМ СМЕШИВАНИЕМ они находятся сзади посередине правой стенки (15/20 противней - **рис. 17B**) или левой стенки (7/10 противней - **рис. 17C**).

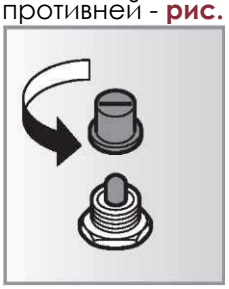

Кнопка возврата в рабочее состояние защищена черным пластиковым колпачком для защиты от случайного нажатия: для возврата в рабочее состояние повернуть колпачок и полностью утопить кнопку.

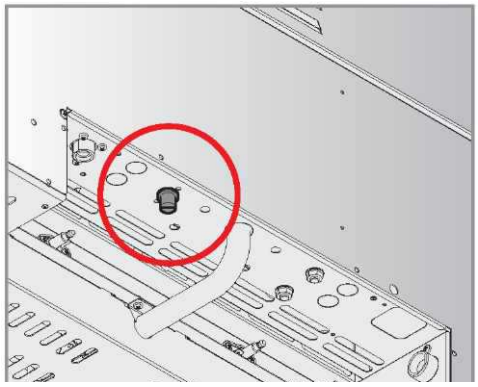

Рис. 17Aвосстановление работы газовой печи с подставкой

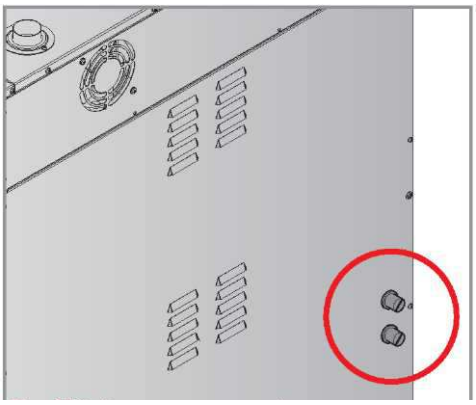

Рис. 17B восстановление работы напольной газовой печи (15/20 противней)

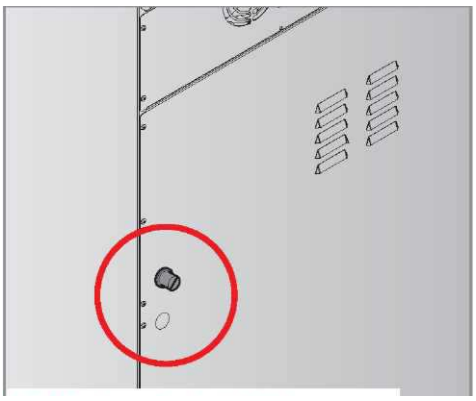

Рис. 17C восстановление работы напольной газовой печи (7/10 противней)

5.1 Настройка для использования другого типа газа

Атмосферные газовые плиты

Операцию по замене должен производить только квалифицированный специалист, авторизованный производителем.
Перед заменой штуцеров или диафрагм закрыть подачу газа.

A1/6, A1/10, A3/5, A3/7, A3/10 (газовые печи атмосферного типа)

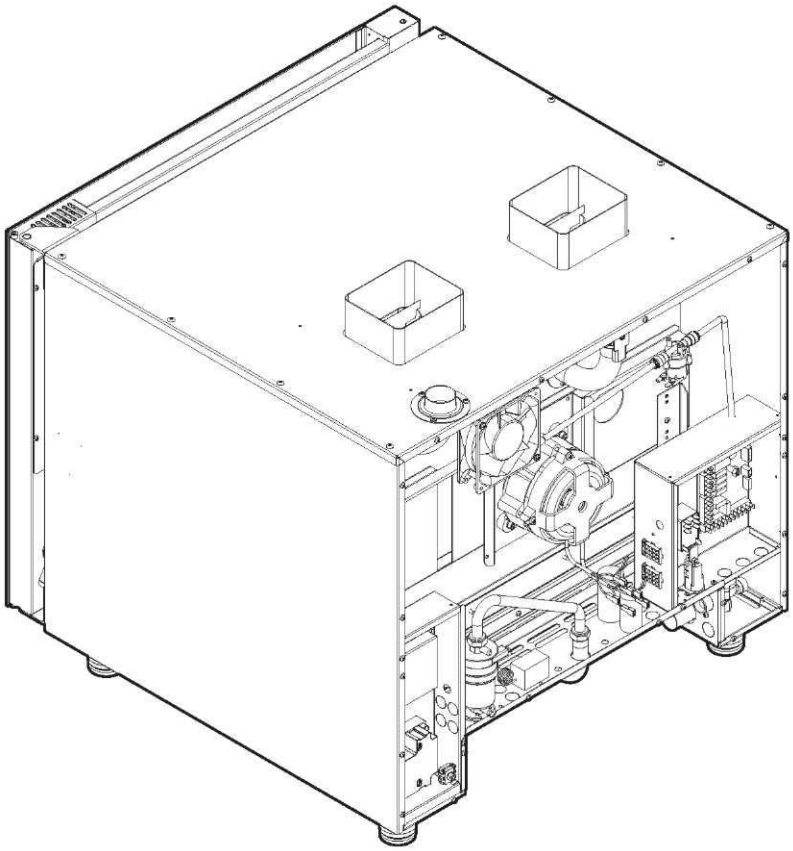

Рис. 18A пример атмосферной газовой печи

Настройка на использование другого типа газа: замена штуцера

Замена штуцера

Номинальная тепловая мощность	Давление газа/в газопроводе	Штуцер
кВт 10 (A3/5)	G30 28...30 мбар G31 30...37 мбар	80
	G30 50 мбар G31 50 мбар	70
	G20 20 мбар	120
	G25 25 мбар	125
	G25 20 мбар	130
кВт 13,5 (A1/6, A3/7)	G30 28...30 мбар G31 30...37 мбар	90
	G30 50 мбар G31 50 мбар	80
	G20 20 мбар	140
	G25 25 мбар	150
	G25 20 мбар	155
кВт 20 (A1/10, A3/10)	G30 28...30 мбар G31 30...37 мбар	110
	G30 50 мбар G31 50 мбар	95
	G20 20 мбар	175
	G25 25 мбар	185
	G25 20 мбар	195

1. Перекрыть подачу газа
   Вывинтить 4 винта, которыми крепится крышка горелки.
2. Снять крышку горелки.

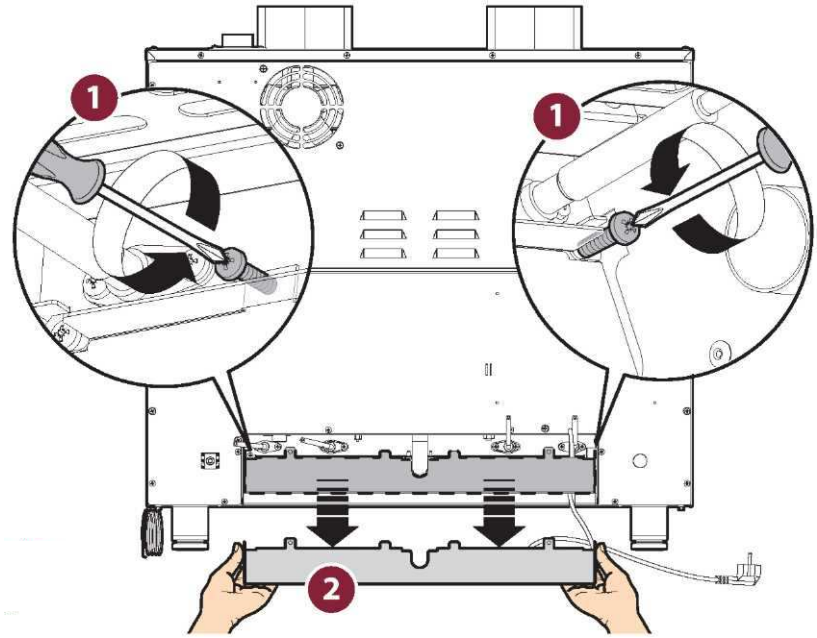

Рис. 18B снятие крышки

Настройка на использование другого типа газа: замена штуцера

3. Вывинтить винты, которые крепят левую горелку и правую горелку.
4. Снять левую горелку, а затем правую горелку.
5. После снятия горелок вывинтить и снять два штуцера левой горелки и затем два штуцера правой горелки.
   Заменить их штуцерами, которые пригодны для использования с новым газом (см. таблицу). По завершении проверить необходимость замены промежуточной пластины (см. таблицу). Установить горелки на место и закрепить их винтами. Установить на место нижнюю крышку горелки и закрепить ее 4 винтами. Восстановить подачу газа

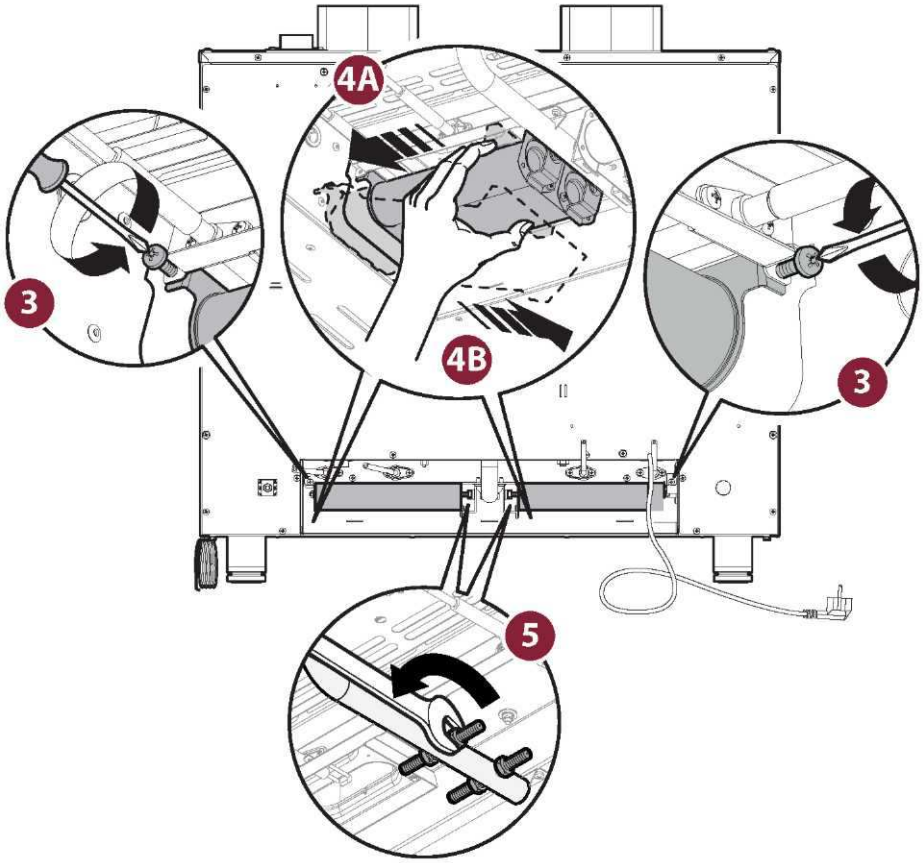

Рис. 18C замена штуцера

Настройка на использование другого типа газа: промежуточная пластина

Номинальная тепловая мощность	Давление газа/в газопроводе	Промежуточная пластина
кВт 10 (A3/5)	G30 28...30 мбар G31 30...37 мбар 90	ДА
	G30 50 мбар G31 50 мбар	
	G20 20 мбар 20	
кВт 13,5 (A1/6, A3/7)	G20 20 мбар 20	
	G25 25 мбар 25	
	G25 20 мбар 20	

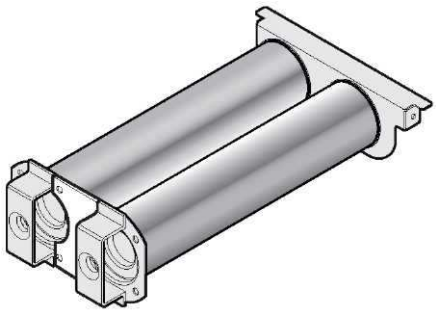

Рис. 18D горелка без промежуточной пластины

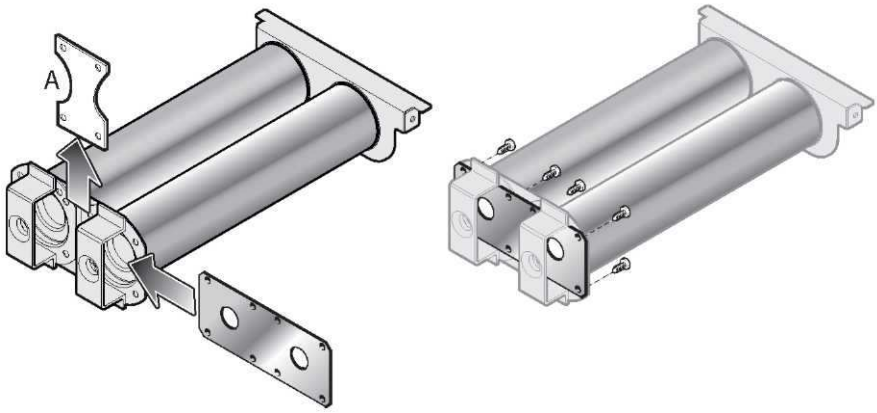

Рис. 18E Горелка с промежуточной пластиной, установленной после удаления пластины "A"

Настройка для использования другого типа газа

Газовые печи с предварительным смешиванием

Операцию по замене должен производить только квалифицированный специалист, авторизованный производителем. Перед заменой штуцеров или диафрагм закрыть подачу газа.

A1/15, A3/13, A1/20, A3/16, A1/207, A1/210, A1/220 (газовые печи с предварительным смешиванием)

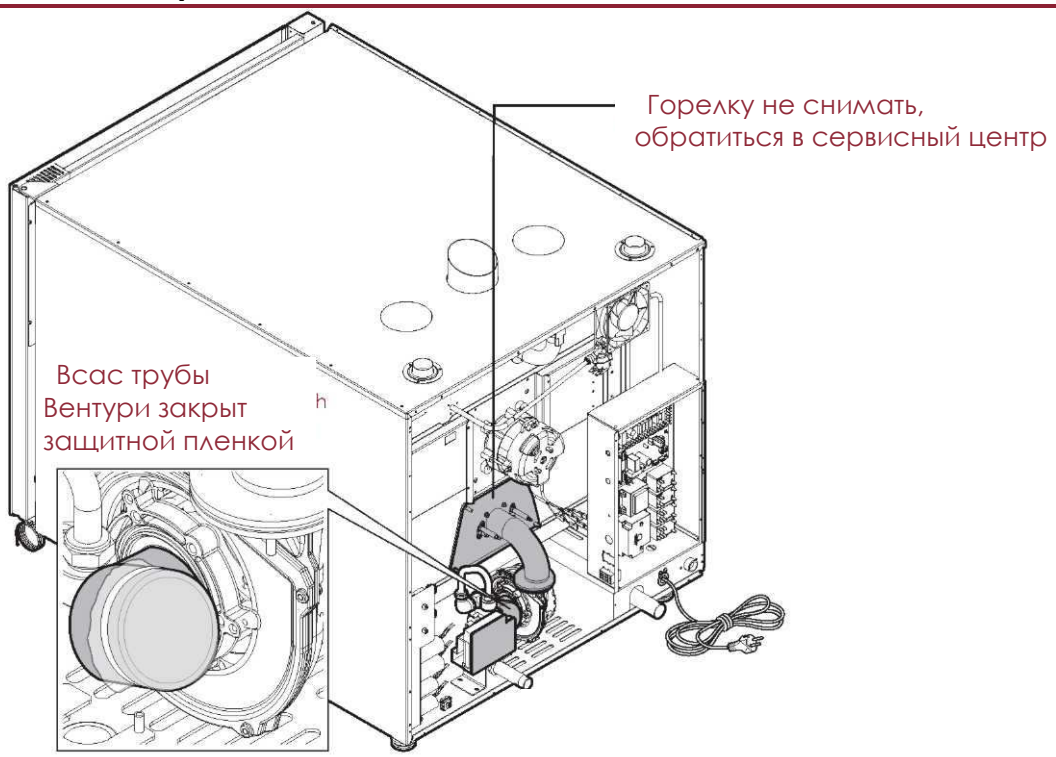

Рис. 19A пример газовой печи с предварительным смешиванием

При открытии технической ниши убедиться, что рабочее пространство является чистым и не содержит пыльных предметов или материалов, которые могут случайно попасть в нишу: во избежание это аккуратно почистить рабочее пространство перед тем, как приступать к любым работам.

После открытия технической ниши внимательно осмотреть трубу Вентури и защитную пленку, которая закрывает всас (рис. 19A).

Перед закрытием ниши снять защитную пленку и убедиться, что труба Вентури свободна от любых посторонних предметов, и ничто не попало внутрь нее.

ВНИМАНИЕ, ЛЮБЫЕ ПРЕДМЕТЫ, ПОПАВШИЕ ВНУТРЬ ТРУБЫ ВЕНТУРИ, ВЫЗОВУТ НЕИСПРАВНОСТЬ ИЛИ ПОВРЕЖДЕНИЕ.

Настройка на использование другого типа газа: замена диафрагмы

Замена диафрагмы

Вывинтить винты, которыми крепится задняя крышка системы, и снять ее.

6. На панели смешивания газа вывинтить прижимной штуцер, который крепит соединительную трубку между трубой Вентури и клапаном.
7. Отодвинуть трубку для создания достаточного пространства для работы; вывинтить и снять втулку газового клапана, чтобы получить доступ к диафрагме.
8. Достать старую диафрагму.

В обязательном порядке убедиться в том, что подводящая трубка чистая и не содержит посторонних предметов или материалов, поскольку они могут вызвать неисправность при попадании внутрь.

9. В зависимости от используемого газа выбрать новую диафрагму в соответствии с указаниями в таблице ниже. Поместить ее в соединительное гнездо на выходе газового клапана.

Установить на место и навинтить втулку на газовый клапан; установить на место соединительную трубку между клапаном и трубой Вентури, после чего закрепить ее.

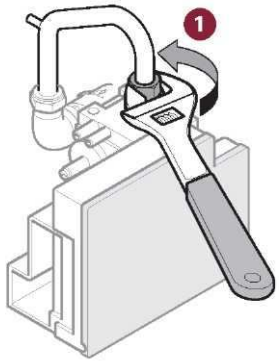

Подводящая трубка газового клапана должна быть чистой!	

Рис. 19B замена диафрагмы

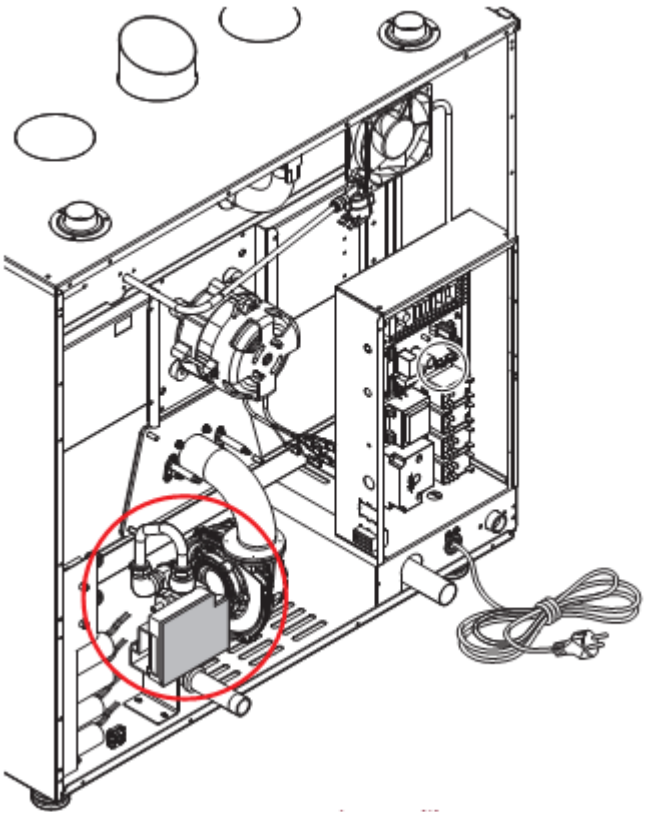

Рис. 19С место нахождения газового клапана

Настройка на использование другого типа газа: замена диафрагмы

A1/15, A3/13			Диаметр газовой диафрагмы	Воздушная диафрагма (вентури)
G30	28...30 мбар	G31 30...37 мбар	5,2 мм	Розов.
G30	37 мбар	G31 37 мбар	5,2 мм	Розов.
G30	50 мбар	G31 50 мбар	5,2 мм	Розов.
G20	20 мбар		8 мм	Розов.
G25	25 мбар		8 мм	Розов.
G25	20 мбар		8 мм	Розов.
G20	25 мбар		8 мм	Розов.
G25 .1	25 мбар		8 мм	Розов.
G2.350	13 мбар		----	Розов.
G27	20 мбар		----	Розов.

A1/20, A3/16			Диаметр газовой диафрагмы	Воздушная диафрагма (вентури)
G30	28...30 мбар	G31 30...37 мбар	4,7 мм	Розов.
G30	37 мбар	G31 37 мбар	4,7 мм	Розов.
G30	50 мбар	G31 50 мбар	4,7 мм	Розов.
G20	20 мбар		8,5 мм	Розов.
G25	25 мбар		8,5 мм	Розов.
G25	20 мбар		8,5 мм	Розов.
G20	25 мбар		8,5 мм	Розов.
G25 .1	25 мбар		8,5 мм	Розов.
G2.350	13 мбар		----	Розов.
G27	20 мбар		----	Розов.

A1/207, A1/210			Диаметр газовой диафрагмы	Воздушная диафрагма (вентури)
G30	28...30 мбар	G31 30...37 мбар	5,00 мм	Розов.
G30	37 мбар	G31 37 мбар	5,00 мм	Розов.
G30	50 мбар	G31 50 мбар	5,00 мм	Розов.
G20	20 мбар		7,25 мм	Розов.
G25	25 мбар		8,50 мм	Розов.
G25	20 мбар		8,50 мм	Розов.
G20	25 мбар		7,25 мм	Розов.
G25 .1	25 мбар		8,50 мм	Розов.
G2.350	13 мбар		----	Розов.
G27	20 мбар		8,50 мм	Розов.

A1/220			Диаметр газовой диафрагмы	Воздушная диафрагма (вентури)
G30	28...30 мбар	G31 30...37 мбар	5,00 мм	Розов.
G30	37 мбар	G31 37 мбар	5,00 мм	Розов.
G30	50 мбар	G31 50 мбар	5,00 мм	Розов.
G20	20 мбар		7,50 мм	Розов.
G25	25 мбар		7,50 мм	Розов.
G25	20 мбар		7,50 мм	Розов.

G20 25 мбар	7,50 мм	Розов.
G25 .1 25 мбар	8,50 мм	Розов.
G2.350 13 мбар	----	Розов.
G27 20 мбар	8,50 мм	Розов.

Настройка на использование другого типа газа: регулировка отвода дыма

Регулировка отвода дыма газовой печи

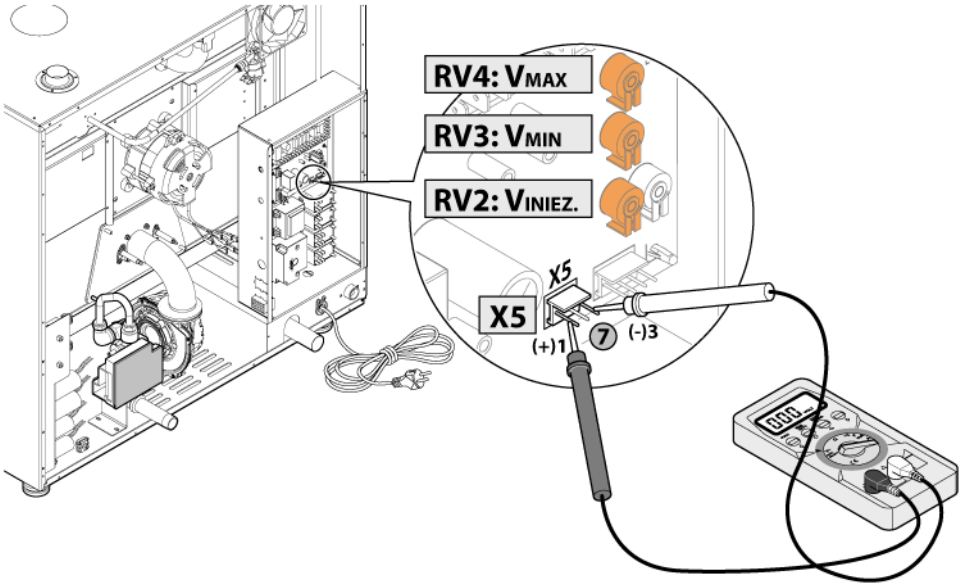

Дополнительная информация на стр. **34**

Рис. 20 измерение скорости вращения вентилятора при помощи мультиметра

На панели управления найти коннектор **X5** и регуляторы **RV2**, **RV3** и **RV4**.

При помощи мультиметра измерить частоту. В качестве альтернативы можно использовать частотомер, подключив его между выводами коннектора **X5** и измерив значение в Гц, которое соответствует количеству оборотов в минуту согласно таблице ниже.

Включить печь и выждать стабилизации работы вентилятора после завершения предварительной вентиляции.

После замены газа убедиться, что печь включается в нормальном режиме, при необходимости откалибровать подачу при помощи регулятора **RV2**, пока не будет достигнуто значение в Гц, соответствующее количеству оборотов в минуту согласно таблице ниже.

После завершения можно установить минимальную мощность **RV3** и максимальную мощность **RV4** согласно объяснениям для **RV2**.

VINJECTION (RV2)
При пуске в течение первых 10 секунд

VMIN (RV3)
Если T cell > заданного значения - 60°C

VMAX (RV4)
Если T cell < заданного значения - 60°C

Пример
Заданное значение = 180°
VMIN от 120° до заданного значения
VMAX от T° окр. среды до 120°

Настройка на использование другого типа газа: регулировка отвода дыма

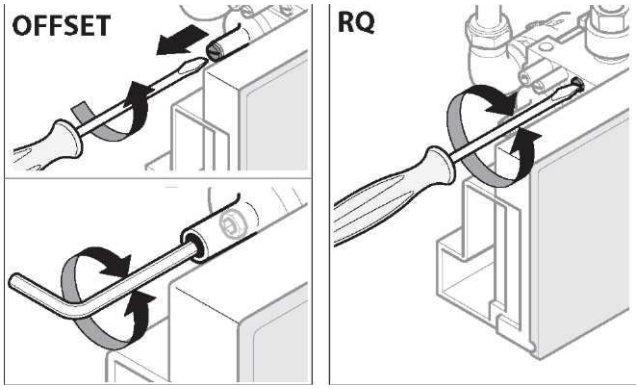

Рис. 21 регулировка клапана предварительного смешивания газа

Найти винт регулировка давления "**OFFSET**" и винт "RQ" рядом с местом крепления клапана.
С помощью винта "**RQ**" производится регулировка газово-воздушной смеси.
С помощью винта "**OFFSET**" регулируется давление (50% PMAX) или высота > 800 -1000 метров.
Повернуть против часовой стрелки (из полностью закрытого состояния) такое количество раз, которое соответствует нужному значению в таблице.

A1/15, A3/13			Вентилятор Min 50% (RV3)	Вентилятор Max 100% (RV4)	Вентилятор подачи (RV2)
G30	28...30 мбар	G31 30...37 мбар	59 Гц	117 Гц	86 Гц
G30	37 мбар	G31 37 мбар	59 Гц	117 Гц	86 Гц
G30	50 мбар	G31 50 мбар	59 Гц	117 Гц	86 Гц
G20	20 мбар		77 Гц	145 Гц	86 Гц
G25	25 мбар		77 Гц	145 Гц	86 Гц
G25	20 мбар		77 Гц	145 Гц	86 Гц
G20	25 мбар		77 Гц	145 Гц	86 Гц
G25 .1	25 мбар		77 Гц	145 Гц	86 Гц
G2.350	13 мбар		77 Гц	145 Гц	86 Гц
G27	20 мбар		77 Гц	145 Гц	86 Гц

A1/20, A3/16			Вентилятор Min 50% (RV3)	Вентилятор Max 100% (RV4)	Вентилятор подачи (RV2)
G30	28...30 мбар	G31 30...37 мбар	80 Гц	155 Гц	91 Гц
G30	37 мбар	G31 37 мбар	80 Гц	155 Гц	91 Гц
G30	50 мбар	G31 50 мбар	80 Гц	155 Гц	91 Гц
G20	20 мбар		87 Гц	165 Гц	95 Гц
G25	25 мбар		94 Гц	185 Гц	105 Гц
G25	20 мбар		94 Гц	185 Гц	105 Гц
G20	25 мбар		87 Гц	165 Гц	95 Гц
G25 .1	25 мбар		90 Гц	175 Гц	100 Гц
G2.350	13 мбар		94 Гц	186 Гц	110 Гц
G27	20 мбар		90 Гц	175 Гц	100 Гц

A1/207			Вентилятор Min 50% (RV3)	Вентилятор Max 100% (RV4)	Вентилятор подачи (RV2)
G30	28...30 мбар	G31 30...37 мбар	62 Гц	123 Гц	103 Гц
G30	37 мбар	G31 37 мбар	62 Гц	123 Гц	103 Гц
G30	50 мбар	G31 50 мбар	62 Гц	123 Гц	103 Гц
G20	20 мбар		62 Гц	123 Гц	103 Гц
G25	25 мбар		66 Гц	128 Гц	103 Гц
G25	20 мбар		66 Гц	128 Гц	103 Гц
G20	25 мбар		62 Гц	123 Гц	103 Гц
G25 .1	25 мбар		66 Гц	131 Гц	103 Гц
G2.350	13 мбар		70 Гц	138 Гц	103 Гц
G27	20 мбар		66 Гц	128 Гц	103 Гц

A1/210			Вентилятор Min 50% (RV3)	Вентилятор Max 100% (RV4)	Вентилятор подачи (RV2)
G30	28...30 мбар	G31 30...37 мбар	78 Гц	156 Гц	128 Гц
G30	37 мбар	G31 37 мбар	78 Гц	156 Гц	128 Гц
G30	50 мбар	G31 50 мбар	78 Гц	156 Гц	128 Гц
G20	20 мбар		78 Гц	156 Гц	128 Гц
G25	25 мбар		85 Гц	165 Гц	150 Гц
G25	20 мбар		85 Гц	165 Гц	150 Гц
G20	25 мбар		78 Гц	156 Гц	128 Гц
G25 .1	25 мбар		85 Гц	165 Гц	150 Гц
G2.350	13 мбар		90 Гц	170 Гц	150 Гц
G27	20 мбар		85 Гц	165 Гц	150 Гц

A1/220			Вентилятор Min 50% (RV3)	Вентилятор Max 100% (RV4)	Вентилятор подачи (RV2)
G30	28...30 мбар	G31 30...37 мбар	71 Гц	141 Гц	141 Гц
G30	37 мбар	G31 37 мбар	71 Гц	141 Гц	141 Гц
G30	50 мбар	G31 50 мбар	71 Гц	141 Гц	141 Гц
G20	20 мбар		77 Гц	151 Гц	151 Гц
G25	25 мбар		77 Гц	151 Гц	151 Гц
G25	20 мбар		77 Гц	151 Гц	151 Гц
G20	25 мбар		77 Гц	151 Гц	151 Гц
G25 .1	25 мбар		77 Гц	151 Гц	151 Гц
G2.350	13 мбар		77 Гц	151 Гц	151 Гц
G27	20 мбар		77 Гц	151 Гц	151 Гц

Настройка на использование другого типа газа: регулировка расхода газа

A1/15, A3/13				Регулировка * RQ	Регулировка * OFFSET
кВт 13,5 (50%) кВт 27 (100%)	G30	28...30 мбар	G31 30...37 мбар	4,25	Не менять
	G30	37 мбар	G31 37 мбар	4,25	
	G30	50 мбар	G31 50 мбар	4,25	
	G20	20 мбар		4,5	
	G25	25 мбар		6,0	
	G25	20 мбар		6,0	
	G20	25 мбар		4,5	
	G25 .1	25 мбар		6,5	
	G2.350	13 мбар		6,25	
	G27	20 мбар		5,25	

A1/20, A3/16				Регулировка * RQ	Регулировка * OFFSET
кВт 17,5 (50%) кВт 35 (100%)	G30	28...30 мбар	G31 30...37 мбар	5,0	Не менять
	G30	37 мбар	G31 37 мбар	5,0	
	G30	50 мбар	G31 50 мбар	5,0	
	G20	20 мбар		5,0	
	G25	25 мбар		6,5	
	G25	20 мбар		6,5	
	G20	25 мбар		5,0	
	G25 .1	25 мбар		10,0	
	G2.350	13 мбар		7,0	
	G27	20 мбар		6,0	

A1/207				Регулировка * RQ	Регулировка * OFFSET
кВт 12,5 (50%) кВт 25 (100%)	G30	28...30 мбар	G31 30...37 мбар	3,50	3,25
	G30	37 мбар	G31 37 мбар	3,50	3,25
	G30	50 мбар	G31 50 мбар	3,50	3,25
	G20	20 мбар		5,50	3,25
	G25	25 мбар		8,00	3,25
	G25	20 мбар		8,00	3,25
	G20	25 мбар		5,50	3,25
	G25 .1	25 мбар		9,00	3,50
	G2.350	13 мбар		8,00	3,25
	G27	20 мбар		10,00	3,50

A1/210				Регулировка * RQ	Регулировка * OFFSET
кВт 16 (50%) кВт 32 (100%)	G30	28...30 мбар	G31 30...37 мбар	2,50	4,50
	G30	37 мбар	G31 37 мбар	2,50	4,50
	G30	50 мбар	G31 50 мбар	2,50	4,50
	G20	20 мбар		4,50	4,50
	G25	25 мбар		5,75	4,50
	G25	20 мбар		5,75	4,50
	G20	25 мбар		4,50	4,50
	G25 .1	25 мбар		7,50	4,50
	G2.350	13 мбар		7,00	4,50
	G27	20 мбар		8,00	4,50

* Количество поворотов винта отверткой против часовой стрелки из полностью закрытого положения.

Настройка на использование другого типа газа: регулировка расхода газа

A1/220				Регулировка * RQ	Регулировка * OFFSET
кВт 13,5x2 (50%) кВт 27x2 (100%)	G30	28...30 мбар	G31 30...37 мбар	2,50	3,00
	G30	37 мбар	G31 37 мбар	2,50	3,00
	G30	50 мбар	G31 50 мбар	2,50	3,00
	G20	20 мбар		4,00	3,00
	G25	25 мбар		6,50	2,75
	G25	20 мбар		8,00	3,00
	G20	25 мбар		4,00	3,00
	G25 .1	25 мбар		6,00	2,75
	G2.350	13 мбар		8,00	2,75
	G27	20 мбар		7,00	2,75

* Количество поворотов винта отверткой против часовой стрелки из полностью закрытого положения.

Настройка на использование другого типа газа: дым с % содержания CO_2

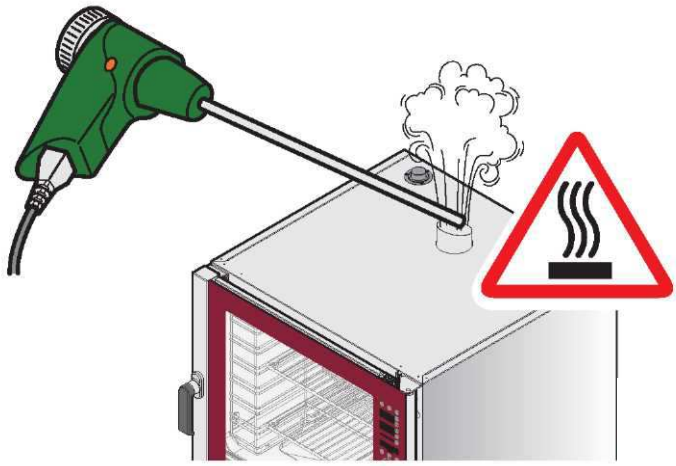

Рис. 22 анализ дыма

A1/15, A3/13			кВт 13,5 (50%)	кВт 27 (100%)
G30	28...30 мбар	G31 30...37 мбар	11,7	12,0
G30	37 мбар	G31 37 мбар	11,7	12,0
G30	50 мбар	G31 50 мбар	11,7	12,0
G20	20 мбар		8,4	8,7
G25	25 мбар		8,8	9,2
G25	20 мбар		8,8	9,2
G20	25 мбар		8,4	8,7
G25 .1	25 мбар		9,9	10,1
G2.350	13 мбар		8,6	8,9
G27	20 мбар		8,7	9,1

A1/20, A3/16			кВт 17,5 (50%)	кВт 35 (100%)
G30	28...30 мбар	G31 30...37 мбар	11,4	11,6
G30	37 мбар	G31 37 мбар	11,4	11,6
G30	50 мбар	G31 50 мбар	11,4	11,6
G20	20 мбар		9,5	9,7
G25	25 мбар		8,9	9,1
G25	20 мбар		8,9	9,1
G20	25 мбар		9,5	9,7
G25 .1	25 мбар		10,5	10,7
G2.350	13 мбар		8,8	8,9
G27	20 мбар		9,5	9,5

Настройка на использование другого типа газа: дым с % содержания CO_2

A1/207			кВт 12,5 (50%)	кВт 25 (100%)
G30	28...30 мбар	G31 30...37 мбар	11,7	11,8
G30	37 мбар	G31 37 мбар	11,7	11,8
G30	50 мбар	G31 50 мбар	11,7	11,8
G20	20 мбар		9,6	9,8
G25	25 мбар		9,7	9,7
G25	20 мбар		9,7	9,7
G20	25 мбар		9,6	9,8
G25 .1	25 мбар		11,0	11,1
G2.350	13 мбар		9,2	9,3
G27	20 мбар		9,4	9,5

A1/210			кВт 16 (50%)	кВт 32 (100%)
G30	28...30 мбар	G31 30...37 мбар	11,7	iT8
G30	37 мбар	G31 37 мбар	11,7	11,8
G30	50 мбар	G31 50 мбар	11,7	11,8
G20	20 мбар		9,6	9,8
G25	25 мбар		9,6	9,7
G25	20 мбар		9,6	9,7
G20	25 мбар		9,6	9,8
G25 .1	25 мбар		11,0	11,1
G2.350	13 мбар		9,0	9,3
G27	20 мбар		9,5	9,6

A1/220			13,5 кВт x 2 (50%)	27 кВт x 2 (100%)
G30	28...30 мбар	G31 30...37 мбар	11,6	11,4
G30	37 мбар	G31 37 мбар	11,6	11,4
G30	50 мбар	G31 50 мбар	11,6	11,4
G20	20 мбар		9,6	9,0
G25	25 мбар		9,2	8,9
G25	20 мбар		9,7	9,1
G20	25 мбар		9,6	9,0
G25 .1	25 мбар		10,8	10,5
G2.350	13 мбар		9,5	9,0
G27	20 мбар		9,5	9,2

6 Слесарно-водопроводные работы

Подача воды

Печь снабжена впускным патрубком G3/4" со встроенным фильтром. Также в комплект поставки входит труба для подключения к водопроводу и прокладки.
Рекомендуется установить отсекающий вентиль между водопроводом и печью.

Для подключения использовать только материалы, входящие в комплект поставки. Запрещается использовать или повторно применять другие трубы.

Перед подключением трубы к печи слить воду из водопровода, чтобы исключить попадание примесей.

Поступающая вода должна иметь соответствующие характеристики:

- Максимальная температура 30°C;
- Максимальная жесткость 5°f;
- Вода питьевого качества;
- Давление от 150 кПа (1,5 бар) до 200 кПа (2 бар). При более давления свыше 200 кПа (2 бар) устанавливают устройство для понижения давления.

Рекомендуется использовать умягчающий фильтр (может быть приобретен у производителя/дилера), поскольку чрезмерная жесткость воды может стать причиной кальциевых отложений в пекарной камере или повредить внутренние трубопроводы.
Жесткость выражается в французских градусах: 1°f= 10 мг карбоната кальция ($CaCO_3$) на литр воды. Вода считается очень мягкой до 7 °f, мягкой от 7 °f до 14 °f, средней жесткости от 14 °f до 22 °f, относительно жесткой от 22 °f до 32 °f, жесткой от 32 °f до 54 °f, очень жесткой свыше 54 °f

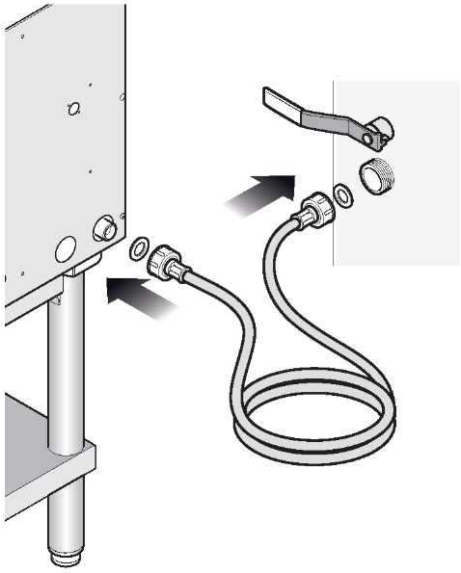

Рис. 23 подключение печи с подставкой к водопроводу

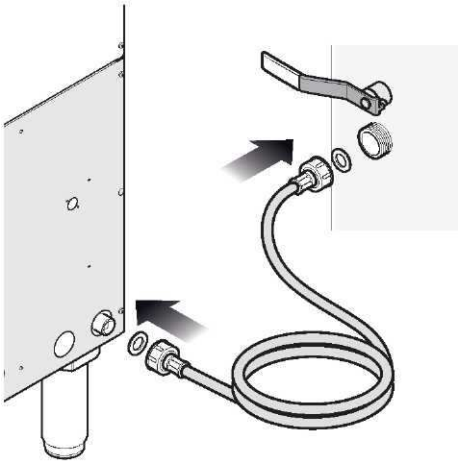

Рис. 24 подключение напольной печи к водопроводу

Слесарно-водопроводное соединение

Вода для автомойки

При наличии у печи опционального комплекта для автомойки его следует подключить, как показано ниже. Настройки ротора в камере и настройки платы уже выставлены надлежащим образом на заводе.

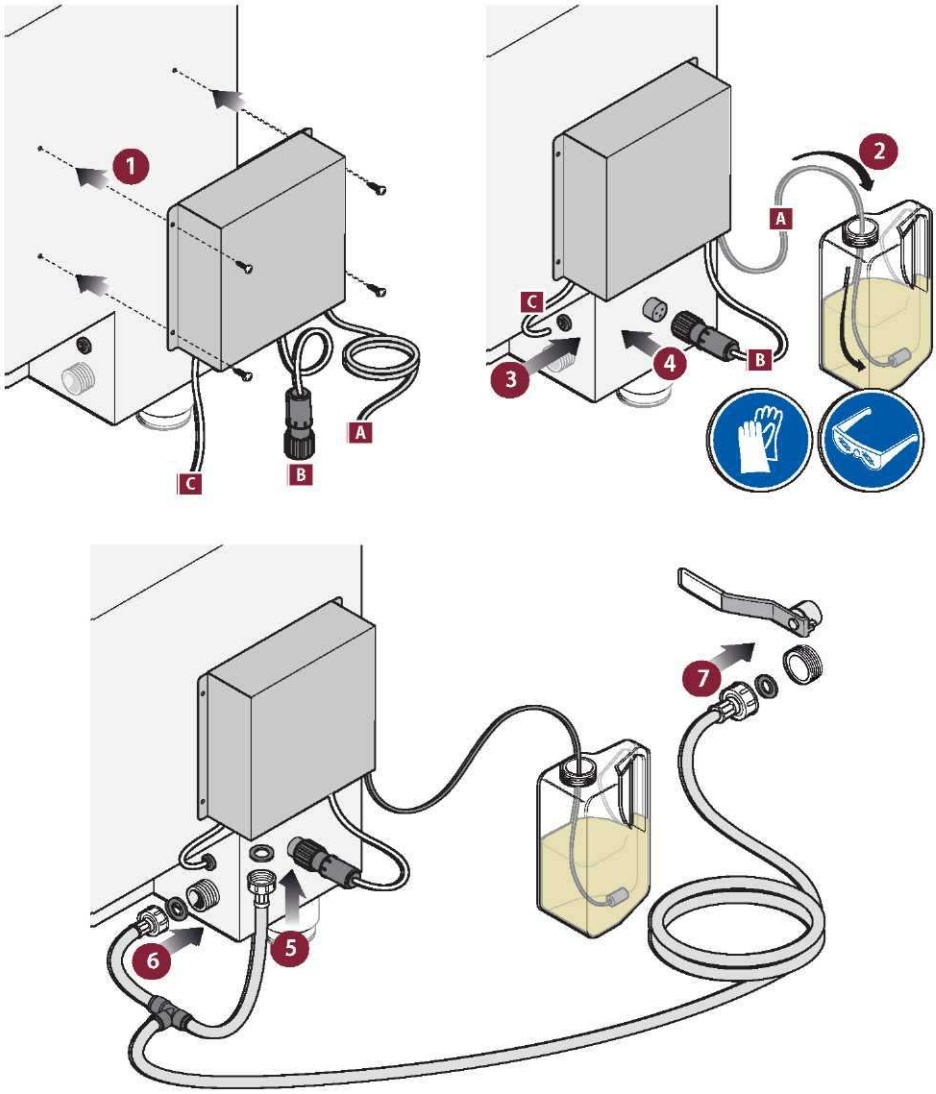

Рис. 25 комплект для автомойки

Бак с моющим средством следует поместить на пол, и ни в коем случае не над печью.

При установке бака с моющим средством использовать средства индивидуальной защиты. Не касаться моющего средства голыми руками. В случае попадания на кожу или в глаза тщательно промыть проточной водой и немедленно обратиться за медицинской помощью.

После замены бака с моющим средством обязательно начать с цикла подачи моющего средства, после чего включить цикл ополаскивания.

Паспорт безопасности моющего средства и данные о его химическом составе доступны у производителя. Рекомендуется запросить эти документы и хранить их в доступном для операторов месте.

Рис. 26 правильное расположение моющего средства

Слив воды

Слив подключается к шлангу или трубе, но НЕ металлической, способной выдержать высокую температуру (свыше 90°C)(**рис. 27**).

Сливная труба должна иметь следующие характеристики:

- иметь сифон (сифон не входит в комплект поставки);
- иметь длину не более одного метра без изгибов или колен;
- иметь минимальный уклон 4%;
- иметь **воздушный промежуток*** не менее 25 мм;
- иметь диаметр не менее диаметра стыка сливной трубы (Ø32 мм).

При частном приготовлении курицы рекомендуется не использовать сифон и добавить жироотделитель и сливать напрямую в решетку. В обоих случаях сохранять обозначенный размер воздушного промежутка.

Воздушный промежуток

Под воздушным промежутком мы понимаем свободное расстояние между сливной трубой и канализацией (например, решеткой). Соблюдение этой нормы гарантирует, что потенциально опасные бактерии НЕ вернутся вверх по сливной трубе и не вызовут загрязнение пищи.

Внимание! Образующиеся при сгорании газы не должны проходить под печью, поскольку вентилятор охлаждения будет их всасывать и повторно запускать в циркуляцию, что может вызвать повреждение различных компонентов. В печах с предварительным смешиванием в случае всасывания вентилятором они вызовут повреждение горелки и камеры сгорания.

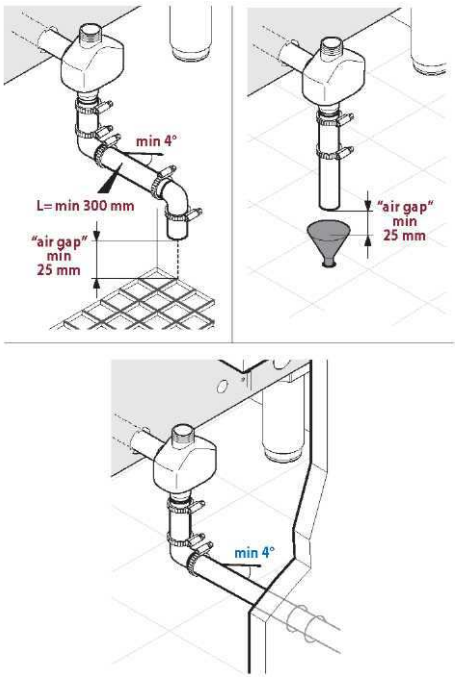

Рис. 27 подключение к сливу

мин 4°	
L= мин 300 мм	
“воздушный промежуток” мин. 25 мм	

7 Подключение к системе удаления дыма

При приготовлении пищи образуется дым и запахи, которые выводятся через выпускную трубу в верхней части печи.

В случае с газовыми плитами труба для выпуска продуктов сгорания находится в верхней части.

Убедиться, что никакие предметы или материалы, способные воспрепятствовать удалению дыма или быть повреждены температурой или дымом не находятся поверх выпускного отверстия для дыма. Не оставлять горючие материалы рядом с отверстием для выпуска дыма.

Устройства следует помещать под вытяжным зонтом, мощность и размеры которого соответствуют типу печи: зонт должен быть включен всегда, пока работает печь.

Электрические печи: рекомендуется использовать вытяжные зонты с системой конденсации пара (имеются у производителя/дилера). Газовые печи: печь должна быть размещена под вытяжным зонтом - система вытяжки должна обслуживать газовую систему.

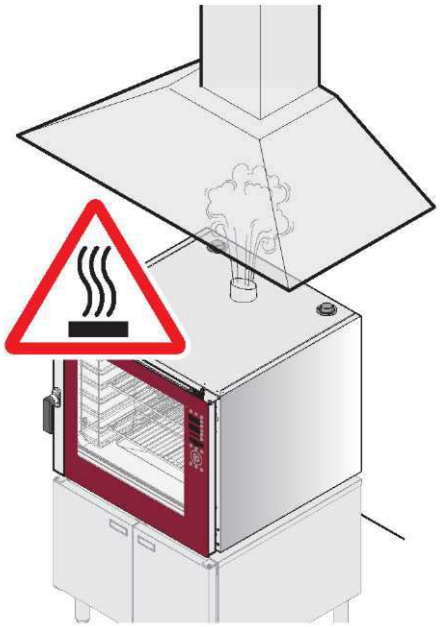

Рис. 28 печь под вытяжным зонтом

Данные таблички с серийным номером

На паспортной табличке с серийным номером указана основная техническая информация: эта информация имеет важное значение при обслуживании или ремонте печи. Запрещается снимать, повреждать или изменять табличку.

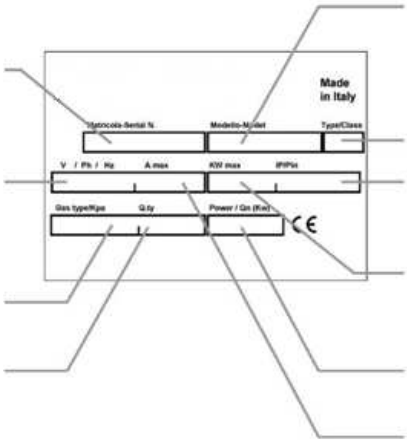

Серийный номер	
Вольт Фазы Частота	
Тип газа / стандартное давление газа	
Количество холодильного агента	
Модель	
Тип установки	
P=Степень защиты	
PIN= сертиф. номер IMQ	
Макс. электрическая мощность	
Макс. мощность газовой печи	
Потребление электроэнергии в амперах	

Рис. 29 данные на паспортной табличке с серийным номером

8 АВАРИЙНЫЙ УВЕДОМЛЕНИЯ

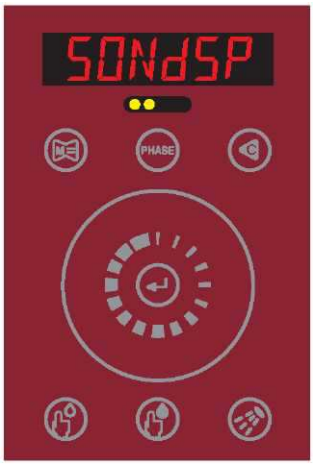

Рис. 30 Аварийные уведомления отображаются на экране "Programs"

<table>
<tr><th>СООБЩЕНИЕ</th><th colspan="2">ОПИСАНИЕ</th></tr>
<tr><td>TERMIC</td><td>Ошибка предохранительн ого термостата</td><td rowspan="3">На плату поступают сигналы от трех датчиков безопасности: камеры, горелки и вентилятора. Если срабатывает один из упомянутых датчиков, на дисплее отображается соответствующее сообщение, и раздается звуковой сигнал, который слышен в режимах READY (готовность), START (пуск) и PAUSE (пауза). Ниже приводятся сообщения о неисправностях:
– "ERR BRUC" – датчик безопасности горелки
– "ERR TERMIC" – датчик безопасности термостата
– "ERR VENTOL" – датчик безопасности вентилятора
Сообщение о неисправности от платы не поступает в режимах NO POWER (нет питания) или STAND-BY (ожидание). При поступлении сигнала процесс готовки прекращается и плата переходит в состояние READY (готовность). Для сброса состояния, отображаемого печью, удерживать нажатой кнопку CANC.</td></tr>
<tr><td>VENTOL</td><td>Ошибка вентилятора</td></tr>
<tr><td>BRUC</td><td>Ошибка горелки</td></tr>
<tr><td>SONDCE</td><td colspan="2">Ошибка датчика камеры: при неисправности камеры и при нахождении платы в состоянии READY (готовность), START (пуск) и PAUSE (пауза), на дисплее появляется сообщение "ERR SONDCE" и раздается звуковой сигнал. При поступлении сигнала процесс готовки прекращается и плата переходит в состояние READY (готовность). Для отключения звукового сигнала нажать любую кнопку. После снятия ошибки датчика камеры печь возвращается в рабочее состояние (самостоятельное восстановление).</td></tr>
<tr><td>SONDSP</td><td colspan="2">Ошибка игольчатого датчика: в случае ошибки игольчатого датчика при нахождении платы в состоянии START (пуск) и PAUSE (пауза) и при условии, что текущая или последующая фаза готовки требует наличия исправного игольчатого датчика для определения температуры или разницы температур, процесс готовки прекращается и плата переходит в состояние PAUSE (пауза). На дисплее появляется надпись "ERR SONDSP", и раздается звуковой сигнал. Сообщение о неисправности от платы не поступает в режимах READY (готовность), NO POWER (нет питания) или STAND-BY (ожидание). Для отключения звукового сигнала нажать любую кнопку. После снятия ошибки игольчатого датчика печь автоматически возвращается в рабочее состояние (самостоятельное восстановление).</td></tr>
<tr><td>COMSER</td><td colspan="2">Ошибка последовательного интерфейса: если связь между силовой платой и клавиатурой обрывается более чем на 10 секунд, включается сигнал о неисправности клавиатуры, появляется надпись "ERR COMSER", и раздается звуковой сигнал. Сообщение о неисправности от платы не поступает в</td></tr>
</table>

СООБЩЕНИЕ	ОПИСАНИЕ
	режимах NO POWER (нет питания) или STAND-BY (ожидание). При поступлении сигнала процесс готовки прекращается и плата переходит в состояние READY (готовность). Для отключения звукового сигнала нажать любую кнопку. После восстановления обмена данными печь автоматически возвращается в рабочее состояние (самостоятельное восстановление).
TPSCH	Ошибка температуры силовой платы: если температура, измеренная силовой платой, превышает предельное значение (устанавливается производителем), включается сигнал о неисправности клавиатуры, появляется надпись "ERR TPSCH", и раздается звуковой сигнал. Сообщение о неисправности от платы не поступает в режимах NO POWER (нет питания) или STAND-BY (ожидание). При поступлении сигнала процесс готовки прекращается и плата переходит в состояние READY (готовность). Для отключения звукового сигнала нажать любую кнопку. Печь автоматически возвращается в рабочий режим, как только температура падает ниже предельно допустимого значения.
GENER	Общая ошибка
Door Open (дверца открыта) Если дверца открыта, то из состояния START (пуск) печь переходит в состояние PAUSE (пауза), и начинает мигать светодиодный индикатор кнопки START/STOP (пуск/стоп). Все реле, кроме фотореле, отключены. Готовка приостанавливается до закрытия дверцы.	
NO POWER (отсутствие питания) В случае внезапного отключения питания и при нахождении платы в состоянии START (пуск) или PAUSE (пауза) плата переключается в состояние PAUSE (пауза) до момента включения питания, после которого возобновляет предыдущий цикл готовки. Временная программа сохраняется каждые 10 минут и при каждом изменении стадии. Если плата не находится в состоянии START (пуск) или PAUSE (пауза), плата переходит в режим STANDBY (ожидание), и загружается сохраненная вручную программа. При отсутствии питания никакие аварийные уведомления не предусмотрены.	